End piece for cable ladder 490 mm KLAB 500

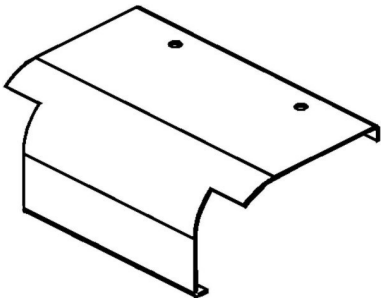

Allgemeine Informationen

Products_Model	ET5401149
EAN	4013339287703
Producer	Niedax
Producer-Model	KLAB 500
Producer-Typ	KLAB 500
min. Order	
Class	Endstück für Kabelleiter

Technische Informationen

Breite	490mm
Weitspann-Ausführung	
Geeignet für Funktionserhalt	
Werkstoff	
Rostfreier Stahl, gebeizt	
Werkstoffgüte	
Oberfläche	
Farbe	

End piece for cable ladder 490 mm KLAB 500 online kaufen