Joint clip for wall duct 170 mm 78 mm Coupler DSTE170-78T100

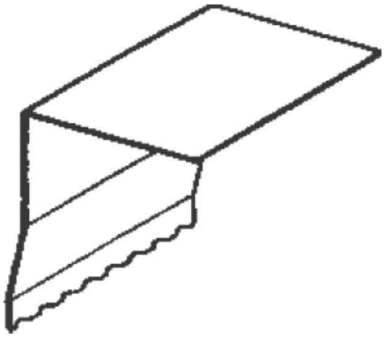

Allgemeine Informationen

Products_Model	ET5200623
EAN	4013339723201
Producer	Niedax
Producer-Model	DSTE 170-78T100
Producer-Typ	DSTE 170-78T100
min. Order	
Class	Stoßstellenverbinder für Geräteeinbaukanal

Technische Informationen

Breite des Geräteeinbaukanals	170...170mm
Tiefe des Geräteeinbaukanals	78mm
Bauform	
Ausführung	
Werkstoff	
Werkstoffgüte	
Halogenfrei	

Joint clip for wall duct 170 mm 78 mm Coupler DSTE170-78T100 online kaufen