Tube clamp 22 mm Plastic 571170

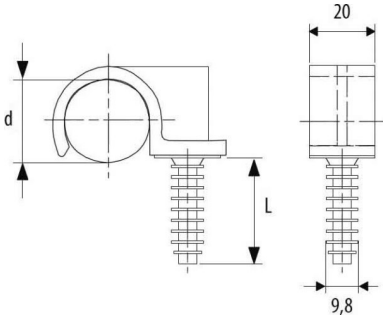

Allgemeine Informationen

Products_Model	ET0438664
EAN	8711893004021
Producer	Erico
Producer-Model	571170
Producer-Typ	FRF 022/1
min. Order	
Class	Rohrschelle

Technische Informationen

Geeignet für Rohrdurchmesser	22...22mm
Geschlossen	
Werkstoff	
Anreihbar	
Max. Anzahl der Rohre	
Befestigungsart	
Mit Einlage	
Farbe	

Tube clamp 22 mm Plastic 571170 online kaufen