Eaton (Moeller) Hauptschalterbausatz seitlich rechts rot NZM2-XS

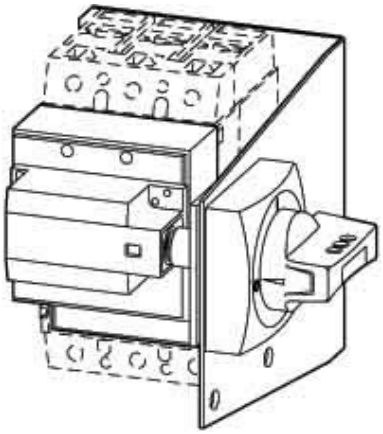

Allgemeine Informationen

Artikelnummer	ET0702658
EAN	4015082666743
Hersteller	Eaton (Moeller)
Hersteller-ArtNr	266674
Hersteller-Typ	NZM2-XSRM-R
Verpackungseinheit	1 Stück
Artikelklasse	Handgriff für Schaltgeräte

Technische Informationen

Abschließbar	
Farbe	
Geeignet für NOT-AUS	
Mit Achse	
Geeignet für Leistungsschalter	
Geeignet für Lasttrennschalter	

Eaton (Moeller) Hauptschalterbausatz seitlich rechts rot NZM2-XSRM-R Abschließbar, Farbe rot, Geeignet für NOT-AUS, Mit Achse, Geeignet für Leistungsschalter, Geeignet für Lasttrennschalter, Hauptschalterbausatz seitlich rechts rot

Eaton (Moeller) Hauptschalterbausatz seitlich rechts rot NZM2-XS online kaufen

Änderungen und Irrtümer vorbehalten