Cable screw gland 1250/09

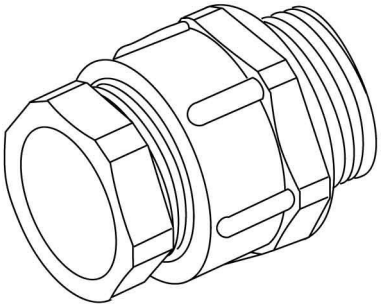

Allgemeine Informationen

Products_Model	ET0482011
EAN	4011126022063
Producer	Kleinhuis
Producer-Model	1250/09
Producer-Typ	1250/09
min. Order	
Class	Kabelverschraubung

Technische Informationen

Für Kabeldurchmesser	4...8mm
Werkstoff	
Halogenfrei	
Schlagfest	
Biegeschutz	
Einsatztemperatur	-40...100°C

Cable screw gland 1250/09 online kaufen