elektrotools.de
elektro. clever. kaufen

Cable screw gland Metric 20 2234M20

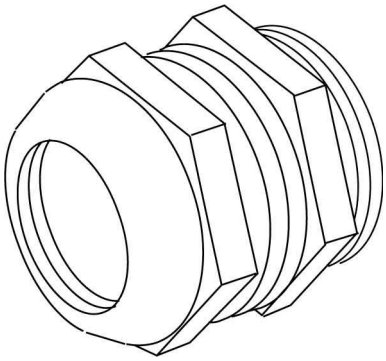

Allgemeine Informationen

Products_Model	ET0485020
EAN	4011126378252
Producer	Kleinhuis
Producer-Model	2234M20
Producer-Typ	2234M20
min. Order	
Class	Kabelverschraubung

Technische Informationen

Gewindeart	
Gewindenenngröße metrisch/PG	
Gewindelänge	6mm
Schlüsselweite	22mm
Für Kabeldurchmesser	9...13mm
Werkstoff	
Werkstoffgüte	
Oberfläche	
Halogenfrei	
Glasfaserverstärkt	
Schutzart (IP)	
Farbe	
Biegeschutz	
Mit Gegenmutter	
Ausführung	
Mehrfach Dichteinsatz	
Flachkabelverschraubung	
Zugentlastung	
Art der Dichtung	
Einsatztemperatur	-40...100°C
Explosionsgeprüfte Ausführung	
Für Ex-Zone Gas	
Für Ex-Zone Staub	

Cable screw gland Metric 20 2234M20 online kaufen

Änderungen und Irrtümer vorbehalten