Support/Profile rail 4000 mm 30 mm 24 mm 2972/4 GO

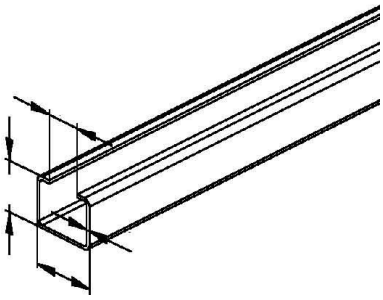

Allgemeine Informationen

Products_Model	ET0422091
EAN	4013339031306
Producer	Niedax
Producer-Model	2972/4 GO
Producer-Typ	2972/4 GO
min. Order	
Class	Stiel/Profilschiene

Technische Informationen

Länge	4000mm
Breite	30mm
Höhe	24mm
Schlitzbreite	16mm
Materialstärke	1.5mm
Profilform	
Ausführung	
Art der Lochung	
Mit Zahnung	
Abbrechbar	
Geeignet für Funktionserhalt	
Werkstoff	
Werkstoffgüte	
Oberfläche	
Farbe	

Support/Profile rail 4000 mm 30 mm 24 mm 2972/4 GO online kaufen

Änderungen und Irrtümer vorbehalten