Busbar terminal Flat rail XSH 70-1

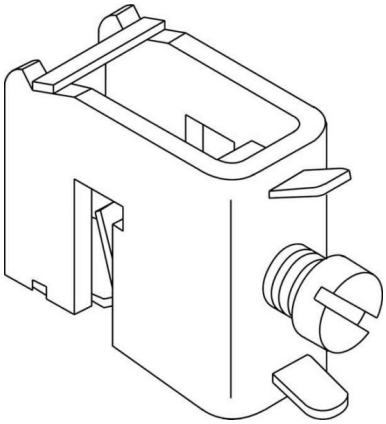

Allgemeine Informationen

Products_Model	ET0618259
EAN	4015153030466
Producer	ABN Braun
Producer-Model	XSH70-1
Producer-Typ	XSH 70-1
min. Order	
Class	Sammelschienenklemme

Technische Informationen

Geeignet für	
Max. Leiterquerschnitt	70mm²
Geeignet für Rundleiteranschlus	
Geeignet für Sektorleiteranschluss	
Geeignet für Bandleiteranschlus	

Busbar terminal Flat rail XSH 70-1 online kaufen