Unequipped meter cabinet Plastic 195 mm SL162P

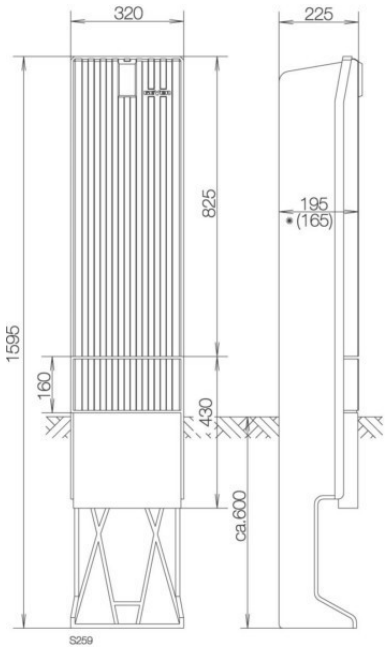

Allgemeine Informationen

Products_Model	ET5602225
EAN	4015153164444
Producer	ABN Braun
Producer-Model	SL162P
Producer-Typ	SL162P
min. Order	
Class	Zähler-Leergehäuse

Technische Informationen

Werkstoff	
Einbautiefe	195mm
Höhe	1595mm
Breite	320mm
Tiefe	225mm
Mit Tragschiene	
Mit Klappdeckel	

Unequipped meter cabinet Plastic 195 mm SL162P online kaufen