Empty cabinet 845 mm 780 mm 315 mm SL081V

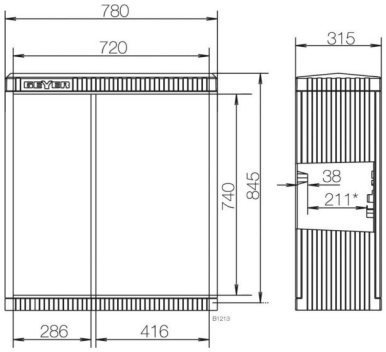

Allgemeine Informationen

Products_Model	ET5602425
EAN	4015153178793
Producer	ABN Braun
Producer-Model	SL081V
Producer-Typ	SL081V
min. Order	
Class	Leergehäuse

Technische Informationen

Höhe	845mm
Breite	780mm
Tiefe	315mm
Einbautiefe	281mm
Anbaumöglichkeit	
Werkstoff des Gehäuses	
Oberfläche	
Mit Montageplatte	
Geeignet für Blitzschutz	

Empty cabinet 845 mm 780 mm 315 mm SL081V online kaufen