Mesh cable tray C-shape 60 mm 100 mm GRC 60.100

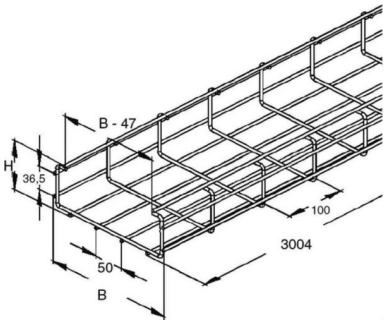

Allgemeine Informationen

Products_Model	ET5401001
EAN	4013339280131
Producer	Niedax
Producer-Model	GRC 60.100
Producer-Typ	GRC 60.100
min. Order	
Class	Gitterrinne

Technische Informationen

Profilform	
Höhe	60mm
Breite	100mm
Drahtdurchmesser	4.5mm
Länge	3000mm
Ausführung	
Schraublose Verbinder	
Integrierte Trennwand	
Weitspann-Ausführung	
Geeignet für Funktionserhalt	
Werkstoff	
Rostfreier Stahl, gebeizt	
Werkstoffgüte	
Oberfläche	

Mesh cable tray C-shape 60 mm 100 mm GRC 60.100 online kaufen