Empty cabinet 1005 mm 585 mm 315 mm SL100

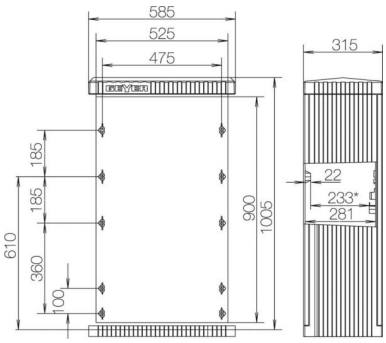

Allgemeine Informationen

Products_Model	ET5602394
EAN	4015153169180
Producer	ABN Braun
Producer-Model	SL100
Producer-Typ	SL100
min. Order	
Class	Leergehäuse

Technische Informationen

Höhe	1005mm
Breite	585mm
Tiefe	315mm
Einbautiefe	233mm
RAL-Nummer	
Anbaumöglichkeit	
Werkstoff des Gehäuses	
Oberfläche	
Mit Montageplatte	
Geeignet für Blitzschutz	
Schutzart (IP)	

Empty cabinet 1005 mm 585 mm 315 mm SL100 online kaufen