Busbar terminal 5 mm Flat rail 553410

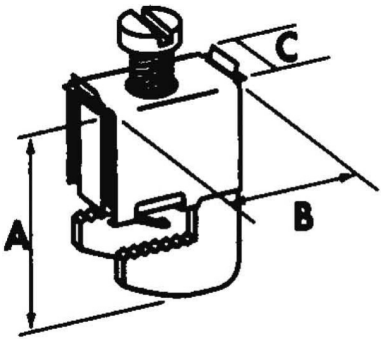

Allgemeine Informationen

Products_Model	ET0438596
EAN	3479775534107
Producer	Erico
Producer-Model	553410
Producer-Typ	FBC 5x9
min. Order	
Class	Sammelschienenklemme

Technische Informationen

Sammelschienendicke	5...10mm
Geeignet für	
Breite der Klemme	19mm
Max. Leiterquerschnitt	50mm²
Geeignet für Rundleiteranschlus	
Geeignet für Sektorleiteranschluss	
Geeignet für Bandleiteranschlus	

Busbar terminal 5 mm Flat rail 553410 online kaufen