Support/Profile rail 4000 mm 48 mm 26 mm 2991/4 GO

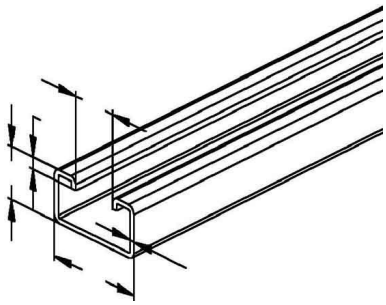

Allgemeine Informationen

Products_Model	ET0422440
EAN	4013339032808
Producer	Niedax
Producer-Model	2991/4 GO
Producer-Typ	2991/4 GO
min. Order	
Class	Stiel/Profilschiene

Technische Informationen

Länge	4000mm
Breite	48mm
Höhe	26mm
Schlitzbreite	22mm
Materialstärke	2.5mm
Profilform	
Ausführung	
Art der Lochung	
Mit Zahnung	
Abbrechbar	
Geeignet für Funktionserhalt	
Werkstoff	
Werkstoffgüte	
Oberfläche	
Farbe	

Support/Profile rail 4000 mm 48 mm 26 mm 2991/4 GO online kaufen

Änderungen und Irrtümer vorbehalten