Fixing clip 34 mm 24 mm 1 D 24/34

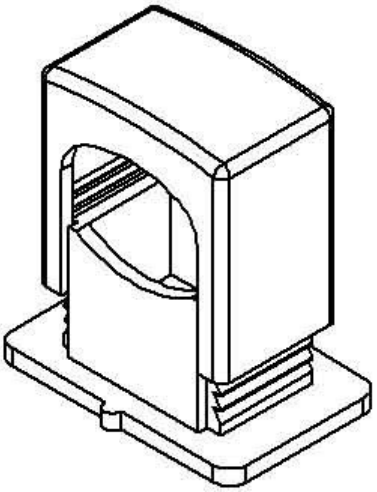

Allgemeine Informationen

Products_Model	ET0422233
EAN	4013339000401
Producer	Niedax
Producer-Model	D 24/34
Producer-Typ	D 24/34
min. Order	
Class	Befestigungsschelle

Technische Informationen

Nenndurchmesser	34mm
Durchmesser	24...34mm
Anzahl der Kabel/Rohre	
Abstand zur Wand	
Ausführung	
Befestigungsart	
Werkstoff	
Oberfläche	
Kunststoffummantelt	

Fixing clip 34 mm 24 mm 1 D 24/34 online kaufen