Tap off unit for busbar trunk 4 5 16 A BVP:034270

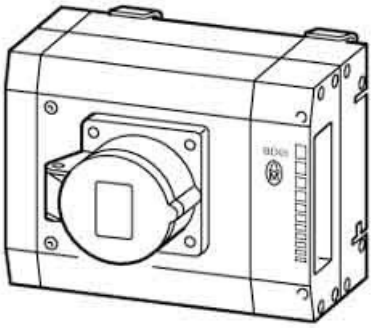

Allgemeine Informationen

Products_Model	ET0718039
EAN	4019169701303
Producer	Siemens Indus.Sector
Producer-Model	BVP:034270
Producer-Typ	BD01-AK1X/CEE163S14
min. Order	
Class	Abgangskasten für Schienenverteiler

Technische Informationen

Anzahl der Leiter (ohne Erde)	
Polzahl	
Bemessungsstrom bei AC 50 H	16A
Bemessungsspannung bei AC 50 Hz	230V
Phasenselektion	
Mit Arretierung	
Abgangsart	
Anzahl der CEE-Steckdosen	
Anzahl der sonstigen Steckdose	
Ausführung der Steckdosen	
Farbe	
RAL-Nummer	
Schutzart (IP)	

Tap off unit for busbar trunk 4 5 16 A BVP:034270 online kaufen

Änderungen und Irrtümer vorbehalten