Head plate for profile rail U-profile KUGV 50

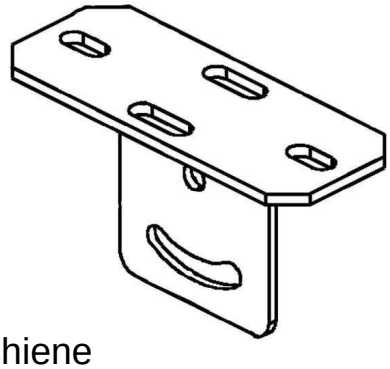

Allgemeine Informationen

Products_Model	ET0412590
EAN	4013339192106
Producer	Niedax
Producer-Model	KUGV 50
Producer-Typ	KUGV 50
min. Order	
Class	Kopfplatte für Stiel/Profilschiene

Technische Informationen

Geeignet für	
Geeignet für Deckenmontage	
Geeignet für Konsolenbefestigu	
Ausführung	
Winkel	-30...30°
Werkstoff	
Rostfreier Stahl, gebeizt	
Werkstoffgüte	
Oberfläche	
Farbe	

Head plate for profile rail U-profile KUGV 50 online kaufen