Slotted cable trunking system 37.5 mm 25 mm VKD3725

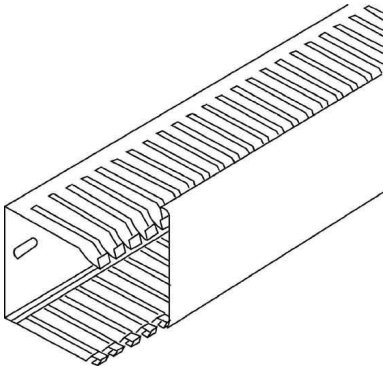

Allgemeine Informationen

Products_Model	ET0402781
EAN	4011126370546
Producer	Kleinhuis
Producer-Model	VKD3725
Producer-Typ	VKD3725
min. Order	
Class	Verdrahtungskanal

Technische Informationen

Höhe	37.5mm
Breite	25mm
Schlitzabstand	7.5mm
Schlitzbreite	5mm
Ausführung der Seitenwand	
Länge	2000mm
Halogenfrei	
Flexibel	
Befestigungsart	
Mit Oberteil	
Farbe	

Slotted cable trunking system 37.5 mm 25 mm VKD3725 online kaufen