Connector for cable support system WSV 200.500

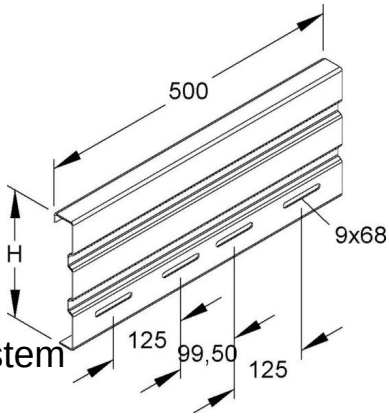

Allgemeine Informationen

Products_Model	ET0411818
EAN	4013339306107
Producer	Niedax
Producer-Model	WSV 200.500
Producer-Typ	WSV 200.500
min. Order	
Class	Verbinder für Kabeltragsystem

Technische Informationen

Ausführung	
Gelenkverbinder horizontal	
Gelenkverbinder vertikal	
Verbindungsart	
Geeignet für Gitterrinne	
Geeignet für Kabelleiter	
Geeignet für Kabelrinne	
Geeignet für Kabeltragsystemhöhe	200mm
Werkstoff	
Rostfreier Stahl, gebeizt	
Werkstoffgüte	
Oberfläche	
Farbe	

Connector for cable support system WSV 200.500 online kaufen