Wall duct 170 mm 80 mm 2000 mm DKU 170-78T80R

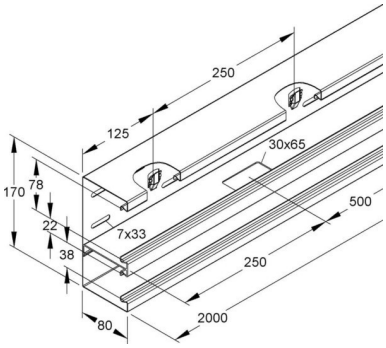

Allgemeine Informationen

Products_Model	ET5200610
EAN	4013339479832
Producer	Niedax
Producer-Model	DKU 170-78T80 R
Producer-Typ	DKU 170-78T80 R
min. Order	
Class	Geräteeinbaukanal

Technische Informationen

Breite	170mm
Tiefe	80mm
Länge	2000mm
Anzahl der Oberteile	
Oberteile mitgeliefert	
Oberteilbreite 1	78mm
Oberteilbreite 2	38mm
Symmetrisch	
Bauform rechteckig	
Werkstoff	
Werkstoffgüte	
Halogenfrei	
Oberfläche	
Farbe	
RAL-Nummer	
Ausführung Rückwand (Innenseite)	
Schutzfolie	
Anzahl der steckbaren Trennwände	
Mit Kanalverbinder	
Montagelochung im Boden	
Montageart der Oberteile	
Mit Kabelhalteklammer	

Wall duct 170 mm 80 mm 2000 mm DKU 170-78T80R online kaufen

Änderungen und Irrtümer vorbehalten