Appliance box for skirting duct 70 mm 20 mm 2 5002.6

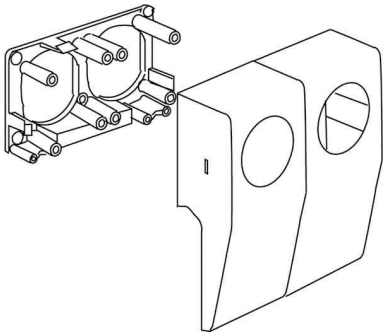

Allgemeine Informationen

Products_Model	ET0405430
EAN	4011126069990
Producer	Kleinhuis
Producer-Model	5002.6
Producer-Typ	5002.6
min. Order	
Class	Geräteträger für Sockelleistenkanal

Technische Informationen

Höhe Sockelleistenkanal	70mm
Tiefe Sockelleistenkanal	20mm
Anzahl der Geräteeinheiten	
Bestückung	
Montageart Installationsgerät	
Werkstoff	
Halogenfrei	
Farbe	
RAL-Nummer	
Dekor	

Appliance box for skirting duct 70 mm 20 mm 2 5002.6 online kaufen

Änderungen und Irrtümer vorbehalten