Joint clip for wall duct 220 mm 78 mm Coupler DSTA220-78T100

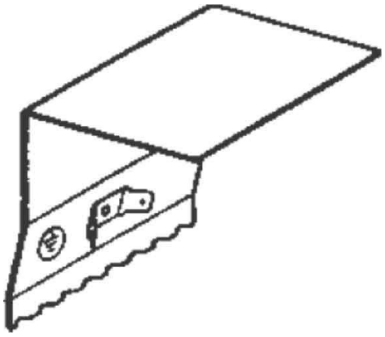

Allgemeine Informationen

Products_Model	ET5200620
EAN	4013339484010
Producer	Niedax
Producer-Model	DSTA 220-78T100
Producer-Typ	DSTA 220-78T100
min. Order	
Class	Stoßstellenverbinder für Geräteeinbaukanal

Technische Informationen

Breite des Geräteeinbaukanals	220...220mm
Tiefe des Geräteeinbaukanals	78mm
Bauform	
Ausführung	
Werkstoff	
Werkstoffgüte	
Halogenfrei	
Mit Potenzialausgleich	

Joint clip for wall duct 220 mm 78 mm Coupler DSTA220-78T100 online kaufen