Cover for cable support system 300 mm 0.75 mm GRD 300 E3

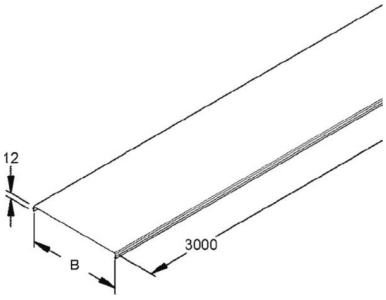

Allgemeine Informationen

Products_Model	ET5402443
EAN	4013339801374
Producer	Niedax
Producer-Model	GRD 300 E3
Producer-Typ	GRD 300 E3
min. Order	
Class	Deckel für Kabeltragsystem

Technische Informationen

Deckelbreite	300mm
Materialstärke	0.75mm
Geeignet für Kabelrinne	
Geeignet für Gitterrinne	
Geeignet für Kabelleiter	
Länge	3000mm
Befestigungsart	
Geeignet für Funktionserhalt	
Werkstoff	
Rostfreier Stahl, gebeizt	
Werkstoffgüte	
Oberfläche	
Farbe	

Cover for cable support system 300 mm 0.75 mm GRD 300 E3 online kaufen