Cable screw gland 2535/48

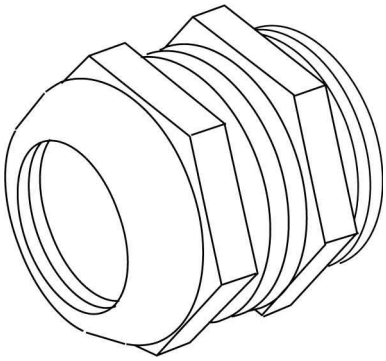

Allgemeine Informationen

Products_Model	ET0306756
EAN	4011126190304
Producer	Kleinhuis
Producer-Model	2535/48
Producer-Typ	2535/48
min. Order	
Class	Kabelverschraubung

Technische Informationen

Gewindeart	
Gewindenenngröße metrisch/PG	
Gewindelänge	15mm
Für Kabeldurchmesser	34...49mm
Werkstoff	
Werkstoffgüte	
Oberfläche	
Halogenfrei	
Glasfaserverstärkt	
Schutzart (IP)	
Farbe	
Biegeschutz	
Mit Gegenmutter	
Ausführung	
Mehrfach Dichteinsatz	
Flachkabelverschraubung	
Zugentlastung	
Art der Dichtung	
Einsatztemperatur	-40...120°C
Explosionsgeprüfte Ausführung	
Für Ex-Zone Gas	
Für Ex-Zone Staub	

Cable screw gland 2535/48 online kaufen

Änderungen und Irrtümer vorbehalten