Cable screw gland PG 250/09

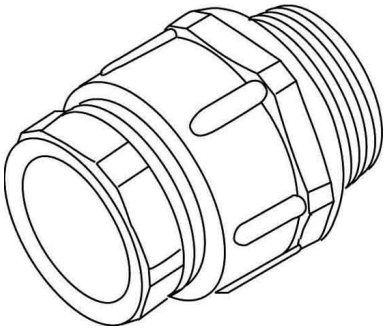

Allgemeine Informationen

Products_Model	ET0482001
EAN	4011126018059
Producer	Kleinhuis
Producer-Model	250/09
Producer-Typ	250/09
min. Order	
Class	Kabelverschraubung

Technische Informationen

Gewindeart	
Für Kabeldurchmesser	4...7mm
Werkstoff	
Werkstoffgüte	
Oberfläche	
Halogenfrei	
Schutzart (IP)	
Schlagfest	
Farbe	
Biegeschutz	
Mit Gegenmutter	
Einsatztemperatur	-30...60°C

Cable screw gland PG 250/09 online kaufen