Cable screw gland Metric 63 2234M63B

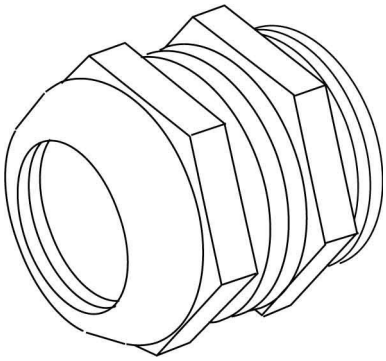

Allgemeine Informationen

Products_Model	ET0485026
EAN	4011126378313
Producer	Kleinhuis
Producer-Model	2234M63B
Producer-Typ	2234M63B
min. Order	
Class	Kabelverschraubung

Technische Informationen

Gewindeart	
Gewindenenngröße metrisch/PG	
Gewindelänge	10mm
Schlüsselweite	66mm
Für Kabeldurchmesser	40...48mm
Werkstoff	
Werkstoffgüte	
Oberfläche	
Halogenfrei	
Glasfaserverstärkt	
Schutzart (IP)	
Farbe	
Biegeschutz	
Mit Gegenmutter	
Ausführung	
Mehrfach Dichteinsatz	
Flachkabelverschraubung	
Zugentlastung	
Art der Dichtung	
Einsatztemperatur	-40...120°C
Explosionsgeprüfte Ausführung	
Für Ex-Zone Gas	
Für Ex-Zone Staub	

Cable screw gland Metric 63 2234M63B online kaufen

Änderungen und Irrtümer vorbehalten