Cable screw gland Metric 16 2234M16

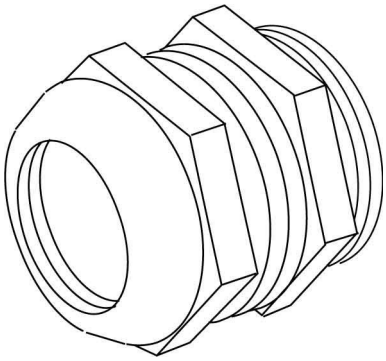

Allgemeine Informationen

Products_Model	ET0485019
EAN	4011126378245
Producer	Kleinhuis
Producer-Model	2234M16
Producer-Typ	2234M16
min. Order	
Class	Kabelverschraubung

Technische Informationen

Gewindeart	
Gewindenenngröße metrisch/PG	
Gewindelänge	5.5mm
Schlüsselweite	17mm
Für Kabeldurchmesser	5...9mm
Werkstoff	
Werkstoffgüte	
Oberfläche	
Halogenfrei	
Glasfaserverstärkt	
Schutzart (IP)	
Farbe	
Biegeschutz	
Mit Gegenmutter	
Ausführung	
Mehrfach Dichteinsatz	
Flachkabelverschraubung	
Zugentlastung	
Art der Dichtung	
Einsatztemperatur	-40...100°C
Explosionsgeprüfte Ausführung	
Für Ex-Zone Gas	
Für Ex-Zone Staub	

Cable screw gland Metric 16 2234M16 online kaufen

Änderungen und Irrtümer vorbehalten