Terminal sleeve for installation tubes Plastic Untreated 1590M16

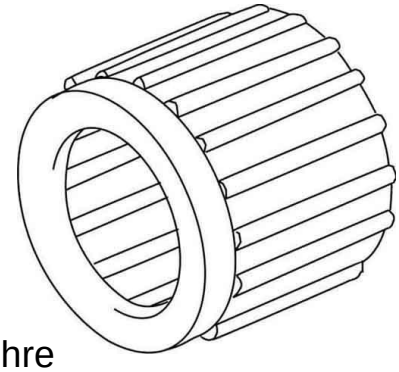

Allgemeine Informationen

Products_Model	ET0516033
EAN	4011126365382
Producer	Kleinhuis
Producer-Model	1590M16
Producer-Typ	1590M16
min. Order	
Class	Endtülle für Installationsrohre

Technische Informationen

Werkstoff	
Werkstoffgüte	
Oberfläche	
Güte der Oberflächenbeschichtung	
Oberfläche poliert	
Oberfläche gebürstet	
Halogenfrei	
Ausführung	
Für Rohrdurchmesser nominal	16mm
Farbe	

Terminal sleeve for installation tubes Plastic Untreated 1590M16 online kaufen