Connector for cable support system Corner joint RGV 85

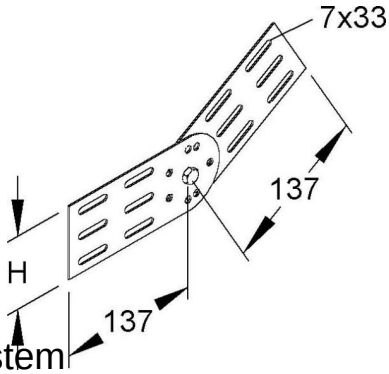

Allgemeine Informationen

Products_Model	ET0411539
EAN	4013339239702
Producer	Niedax
Producer-Model	RGV 85
Producer-Typ	RGV 85
min. Order	
Class	Verbinder für Kabeltragsystem

Technische Informationen

Ausführung	
Gelenkverbinder horizontal	
Gelenkverbinder vertikal	
Verbindungsart	
Geeignet für Gitterrinne	
Geeignet für Kabelleiter	
Geeignet für Kabelrinne	
Geeignet für Kabeltragsystemhöhe	85 mm
Geeignet für Funktionserhalt	
Werkstoff	
Rostfreier Stahl, gebeizt	
Werkstoffgüte	
Oberfläche	
Farbe	

Connector for cable support system Corner joint RGV 85 online kaufen