# Connector for cable support system Corner joint RGV 60

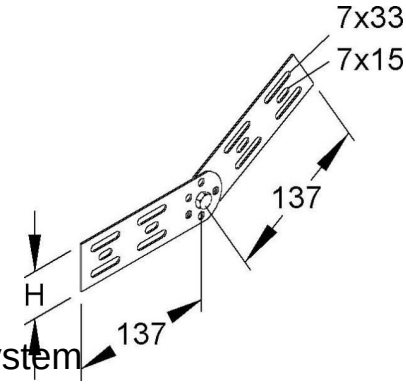


## Allgemeine Informationen

| | |
|---|---|
| Products_Model | ET0411339 |
| EAN | 4013339227709 |
| Producer | Niedax |
| Producer-Model | RGV 60 |
| Producer-Typ | RGV 60 |
| min. Order | |
| Class | Verbinder für Kabeltragsystem |

## Technische Informationen

| | |
|---|---|
| Ausführung | |
| Gelenkverbinder horizontal | |
| Gelenkverbinder vertikal | |
| Verbindungsart | |
| Geeignet für Gitterrinne | |
| Geeignet für Kabelleiter | |
| Geeignet für Kabelrinne | |
| Geeignet für Kabeltragsystemhöhe | 60 mm |
| Geeignet für Funktionserhalt | |
| Werkstoff | |
| Rostfreier Stahl, gebeizt | |
| Werkstoffgüte | |
| Oberfläche | |
| Farbe | |

Connector for cable support system Corner joint RGV 60 online kaufen

Änderungen und Irrtümer vorbehalten