Inductive proximity switch 63.5 mm IC180126

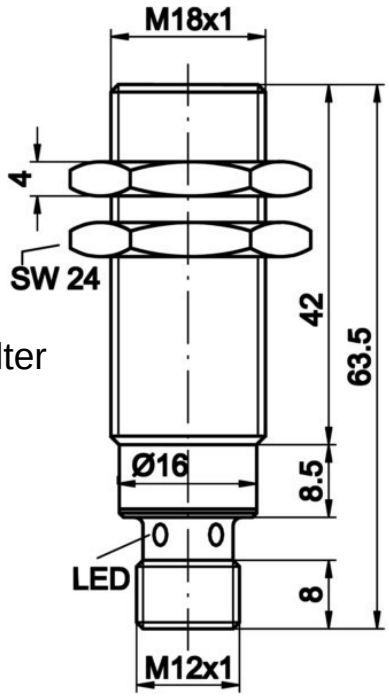

Allgemeine Informationen

Products_Model	ET0719836
EAN	
Producer	Ipf Electronic
Producer-Model	IC180126
Producer-Typ	IC180126
min. Order	
Class	Induktiver Näherungsschalter

Technische Informationen

Länge des Sensors	63.5mm
Durchmesser des Sensors	18mm
Mechanische Einbaubedingung	
Schaltabstand	10mm
Geeignet für Sicherheitsfunktior	
Ausführung der Schaltfunktion	
Ausführung des Schaltausgang	
Ausführung des elektrischen Anschlusses	
Anzahl der Halbleiter-Ausgänge	
Anzahl der kontaktbehafteten Ausgänge mit Meldefunktion	
Anzahl der sicheren Halbleiter-A	
Anzahl der sicheren kontaktbehafteten Ausgänge	
Art der Betätigung	
Ausführung der Schnittstelle	
Ausführung der Schnittstelle für	Kommunikation
Gehäusebauform	
Beschichtung Gehäuse	
Kaskadierbar	
Max. Ausgangsstrom am sicher	200mA
Versorgungsspannung	10...30V
Bemessungssteuerspeisespann	10...30V
Spannungsart	
Schaltfrequenz	200Hz
Mit Überwachungsfunktion nachgeschalteter Geräte	
Werkstoff des Gehäuses	
Druckfest	
Explosionsschutz-Kategorie für	
Explosionsschutz-Kategorie für Staub	

Inductive proximity switch 63.5 mm IC180126 online kaufen