OBO Bettermann Vertr Bodenplatte für Industriesäule ISS160160BP

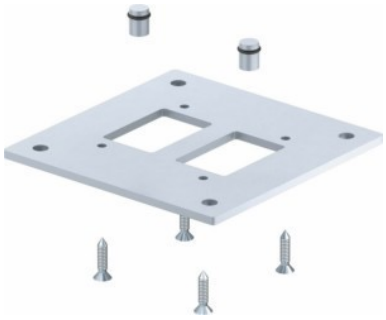

Allgemeine Informationen

Artikelnummer	ET5210082
EAN	4012196191499
Hersteller	OBO Bettermann
Hersteller-ArtNr	6290416
Hersteller-Typ	ISS160160BP
Verpackungseinheit	1 Stück
Artikelklasse	Sockel für Installationssäule

Technische Informationen

Höhe	8mm
Einstellbar	
Werkstoff	
Werkstoffgüte	
Halogenfrei	
Oberfläche	
Farbe	
RAL-Nummer	

OBO Bettermann Vertr Bodenplatte für Industriesäule ISS160160BP Höhe 8mm, Werkstoff Stahl, Werkstoffgüte sonstige, Halogenfrei, Oberfläche sonstige, Farbe sonstige, RAL-Nummer 9006, Bodenplatte zur Befestigung der ISS-Indutriesäule auf dem Boden.

Im Lieferumfang enthalten sind 4 Befestigungsschrauben zur Montage der Bodenplatte am Säulenprofil und 2 Dichtstopfen zum luftdichten Verschliessen der Druckluftkanäle.

OBO Bettermann Vertr Bodenplatte für Industriesäule ISS160160BP online

kaufen