Niedax Stoßstellenverbinder DSTA 220-78T100

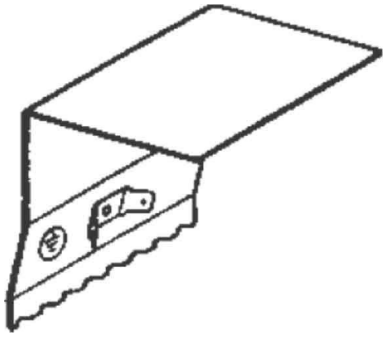

Allgemeine Informationen

Artikelnummer	ET5200620
EAN	4013339484010
Hersteller	Niedax
Hersteller-ArtNr	DSTA 220-78T100
Hersteller-Typ	DSTA 220-78T100
Verpackungseinheit	1 Stück
Artikelklasse	Stoßstellenverbinder für Geräteeinbaukanal

Technische Informationen

Breite des Geräteeinbaukanals	220...220mm
Tiefe des Geräteeinbaukanals	78mm
Bauform	
Ausführung	
Werkstoff	
Werkstoffgüte	
Halogenfrei	
Mit Potenzialausgleich	

Niedax Stoßstellenverbinder DSTA 220-78T100 Breite des Geräteeinbaukanals 220 ...

220mm, Tiefe des Geräteeinbaukanals 78mm, Bauform Kupplung, Ausführung universal, Werkstoff rostfreier Stahl, Werkstoffgüte sonstige, Halogenfrei, Mit Potenzialausgleich, Die Stoßstellenverbinder verbinden die Gerätekanalunterteile elektrisch und mechanisch in einem Arbeitsgang, mit 6,3 mm Flachsteckern, zum Einbeziehen aller Zubehörteile aus leitfähigen Werkstoffen in den Potentialausgleich

Niedax Stoßstellenverbinder DSTA 220-78T100 online kaufen

Änderungen und Irrtümer vorbehalten